Компоновочная схема

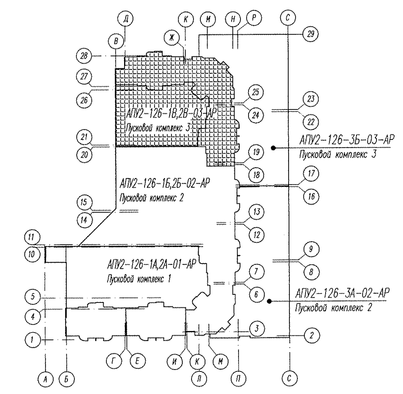

УСЛОВНЫЕ ОБОЗНАЧЕНИЯ:

- перегородки из блоков силикатных полнотелых с пазогребневыми элементами
- несущие монолитные железобетонные стены
- зашивка ГВЛ по каркасу ТИГИ КНАУF
- жилая площадь квартиры
- общая площадь квартиры без лоджии и балкона
- общая площадь квартиры с лоджией и балконом (с коэффициентом – лоджия 0,5)
- общая площадь квартиры с лоджией и балконом (с коэффициентом – лоджия 0,7)
- общая площадь квартиры с лоджией и балконом (с коэффициентом 1)
- тип пола
- вид лоджии
- места установки кондиционеров

1. Кодовый план 1 этажа см. лист 8.
2. Экспликацию полов см. лист 43, ведомость отделки помещений см. лист 60.
3. Схема заполнения оконных проемов и спецификацию элементов заполнения оконных и дверных проемов см. лист 59.
4. Утепление стен тамбуров см.лист 10, лист 50. Перекрытие тамбуров Входа подшить снизу минплитой, плотность 45кг/м3 (см. лист 52), с последующей зашивкой листами ГВЛ толщиной 12мм в 1 слой по каркасу ТИГИ КНАУF. Перекрытия электрощитовой подшить снизу минплитой, плотностью 45 кг/м3 толщиной 100 мм, с последующей зашивкой листами ГВЛ толщиной 12мм в 1 слой по каркасу ТИГИ КНАУF. Перекрытие помещений уборочного инвентаря подшить снизу минплитой, плотность 45 кг/м3 толщиной 200 мм , с последующей зашивкой листами ГВЛ толщиной 12мм в 2 слоя по каркасу ТИГИ КНАУF. Элементы утепления тамбуров учтены в спецификации элементов внутренних стен и перегородок, элементов основания пола этажных и квартирных щитов, зашивки коммуникаций на листе 56,54а.
5. В лестничных клетках и тамбурах при установке окон ОК-1, ОК-11, ОК-14 и ОК-17 подоконные доски не устанавливать, вместо них выполнить откосы из цементно-песчаного раствора, поверхность затирать.
6. Низы ограждений электроприемников выполнить в перегородках из силикатного кирпича производства SMot, а квартирных – из ГВЛ толщиной 12мм в 1 слой по каркасу КНАУF, схема см. лист 35. ~~Установить щит этажный ЩЭ-1 (щиты этажные ЩЭ-1 учтены в спецификации элементов заполнения оконных и дверных проемов лист 59.~~
7. Схема расположения элементов лоджий Л1...Л15 см. листы 46,47.
8. В указанном месте стояки ВК на 1 этаже защить листами ГВЛ по каркасу ТИГИ КНАУF с устройством отверстия 300х400(h), над на высоте 900 мм от пола (уточнить по месту) с последующей установкой люка ЛЮ1. Люк ЛЮ1 учтен в спецификации элементов заполнения (окнами и) дверных проемов на листе 59.
9. Стояки комплексной СВ в общем коридоре защить листами ГВЛ толщиной 12мм в 2 слоя по каркасу ТИГИ КНАУF с последующей установкой ЩЭ2 ЩЭ-1, см. лист 60. Этажные щиты (ЩЭ2 ЩЭ-1) учтены в спецификации элементов заполнения (окнами и) дверных проемов, лист 59.
10. Стояк ВК защить листами ГВЛ 2 слоя по каркасу ТИГИ КНАУF с устройством на 1 этаже отверстия 900х1600(h) 890х1610(h), над на высоте 300 мм от пола (уточнить по месту) с последующей установкой щита этажного ЩЭ2 ЩЭ-1 (щиты ЩЭ2 ЩЭ-1) учтены в спецификации элементов заполнения (окнами и) дверных проемов на листе 59.
11. При установке оконных блоков ОК-3, ОК-10, ОК-12, ОК-13 слива не устанавливать, вместо них выполнить откосы из цементно-песчаного раствора, поверхность зажелезнить.
12. Крыльца и панусы облицевать тротуарной плиткой по узлам 30, 31 на листе 26.
13. Ограждения крылец и внутренних лестниц холлов см. лист 61.
14. Внутренние лестницы облицевать бетонными проступями. Ограждения внутренних лестниц и облицовка ~~учтена в спецификации элементов внутренних лестниц на листе 56, 22.~~

4	20	–	104-13		05.13	АПУ2-126-1В,2В-03-АР
3	–	Нов.	59-13		03.13	Многоэтажный жилой дом с нежилыми помещениями, пристроенными магазином, подземной автостоянкой в границах ул. Мопра – Мичуринско– Сиреневый в Чкаловском районе г. Екатеринбурга
Изм.	Кол.уч.	Лист.	№док.	Подпись	Дата	
Гл. арх.		Земцова			05.13	Жилой дом 1В. Подземная автостоянка 2В. Пусковой комплекс 3
Н.контр.		Ражкова			03.13	Стадия: Р; Лист: 36; Листов:
Зав.пр.		Остроухов				
Разраб.		Снегирева				Отделочный план 1 этажа на отм.+5,500; +6,000
Проверил		Земцова				ЗАО "Корпорация "Геоинстройкомплекс"
Исполнил		Снегирева				

Согласовано

Инв. № подл. | Подпись и дата | Взам. инв. №